Pergola

Theta 5010 5020

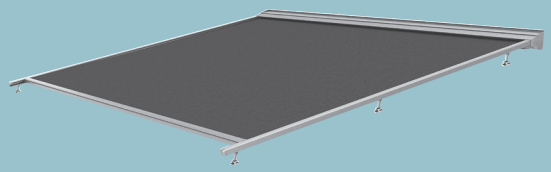

Theta 5010

Theta 5020

Elegant stærk pergola med mange muligheder. Mulighed for screen foran, som skaber et dejligt uderum.

- Giver hyggelig solafskærmning til terrassen.
- Stort dug areal på op til 600 x 500 cm.
- Stærk og stabil konstruktion.
- Fleksibel løsning der kan rulles væk, når den ikke er i brug.
- Kan udvides med integreret LED-belysning.

5 ÅRS GARANTI

04.03.2023

kirsch™

VERANDA – Produktbeskrivelse

Type:
Veranda

Maksimum størrelse:
600 x 500 cm

Funktion: Elektrisk

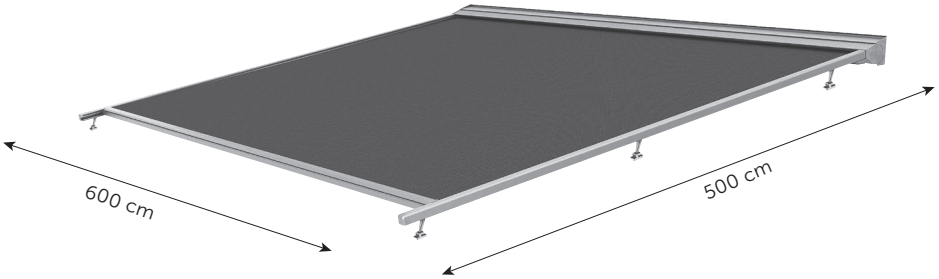

Vægmontering

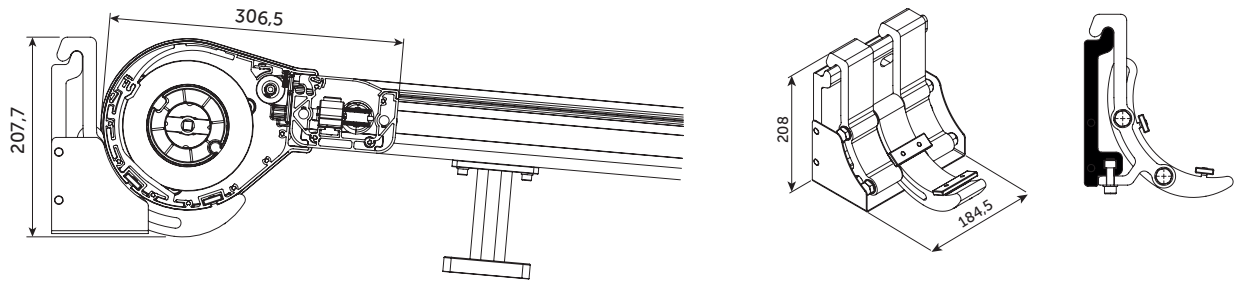

Veranda

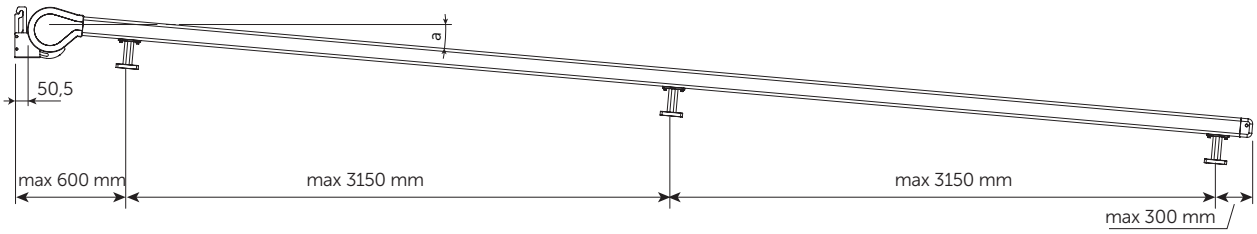

Montagedele

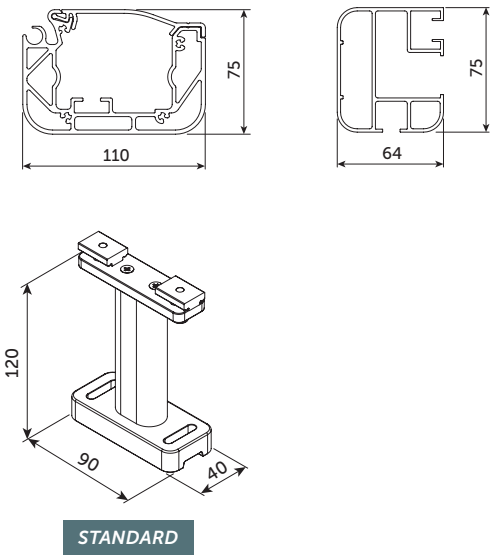

STANDARD

Veranda – Kobling

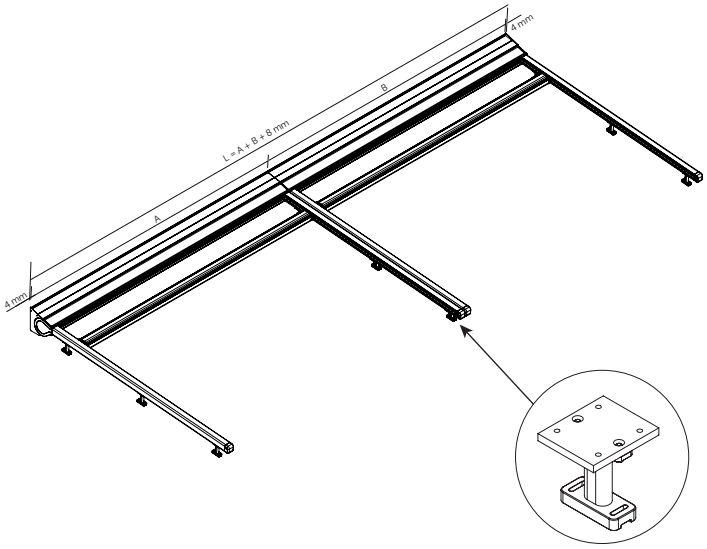

PERGOLA – Produktbeskrivelse

Type:
Pergola med støtteben

Maksimum størrelse:
600 x 500 cm

Funktion: Elektrisk

Muligt tilvalg: LED-belysning

Tilladt hældningsvinkel: 5˚-30˚

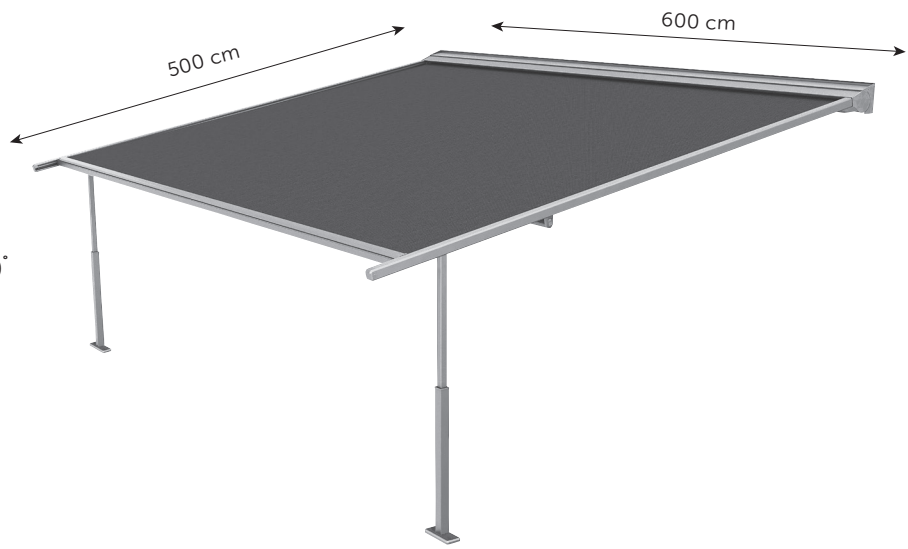

Vægmontering

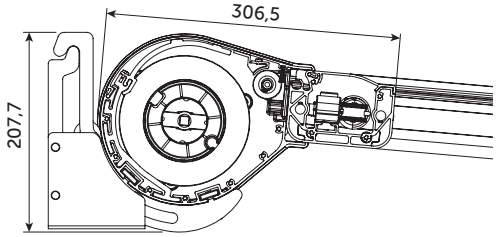

Tilvalg

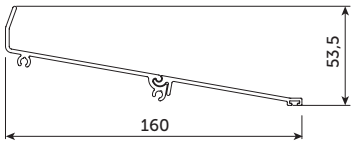

Tilvalg

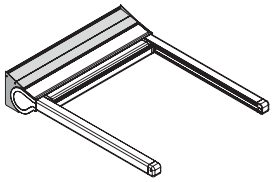

Montage elementer til glidere

Ende view

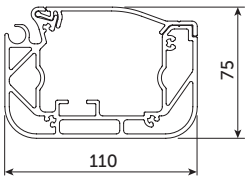

Styreskinner

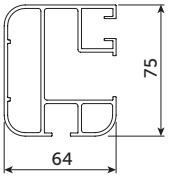

Pergola – Kobling

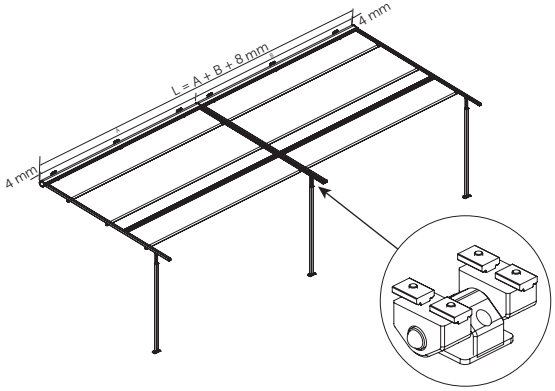

Støtte

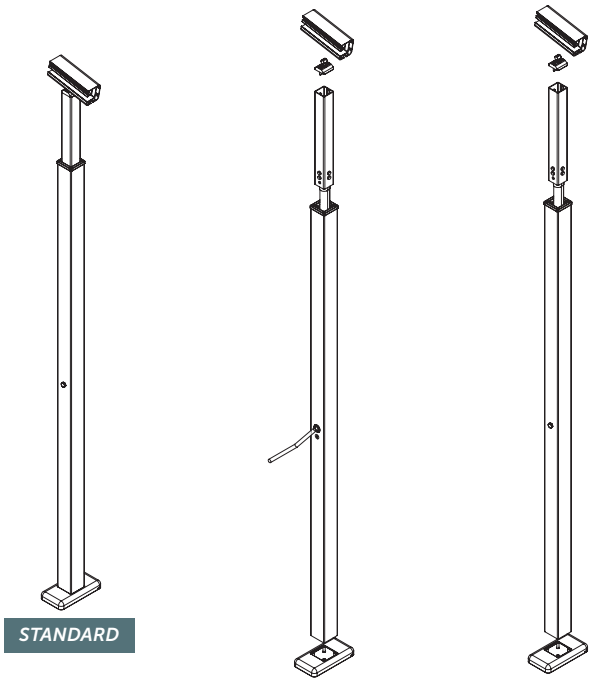

Støtte uden justering

*Støtte med højde-justering

*Støtte med højdejustering, motor og fjernbetjening

**Ikke muligt ved tilkøb af screen.*

Støttestang + LED

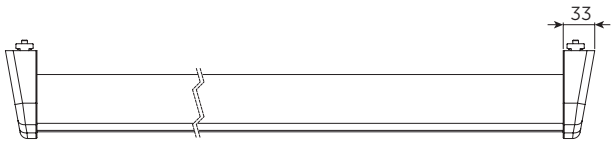

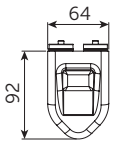

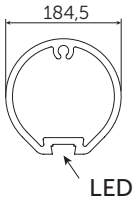

LED

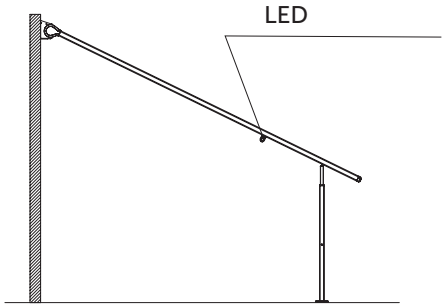

Pergola + Smart

Støtter
70 x 70 mm
uden
regulering

Smart 100

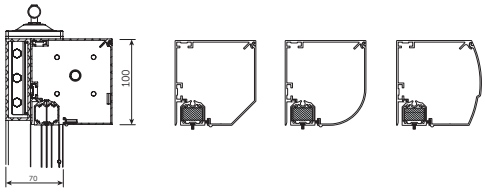

Smart 130

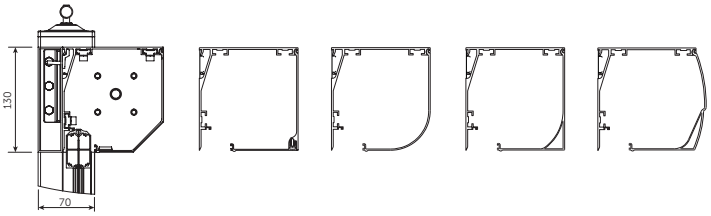

Fås i 3 farver

RAL 7S16

RAL 9S05

RAL 9S07

Fås med forskellige Somfy motorer

somfy

Markedsledende producent i både motorer og betjeninger. Alt til fremtidens hjem. 5 års garanti.

Der ydes ikke garanti på maling, korrosion eller rust opstået på produkter der er monteret i kystnære områder (radius af 10 km).